COWORKING SPACE

ISIMA

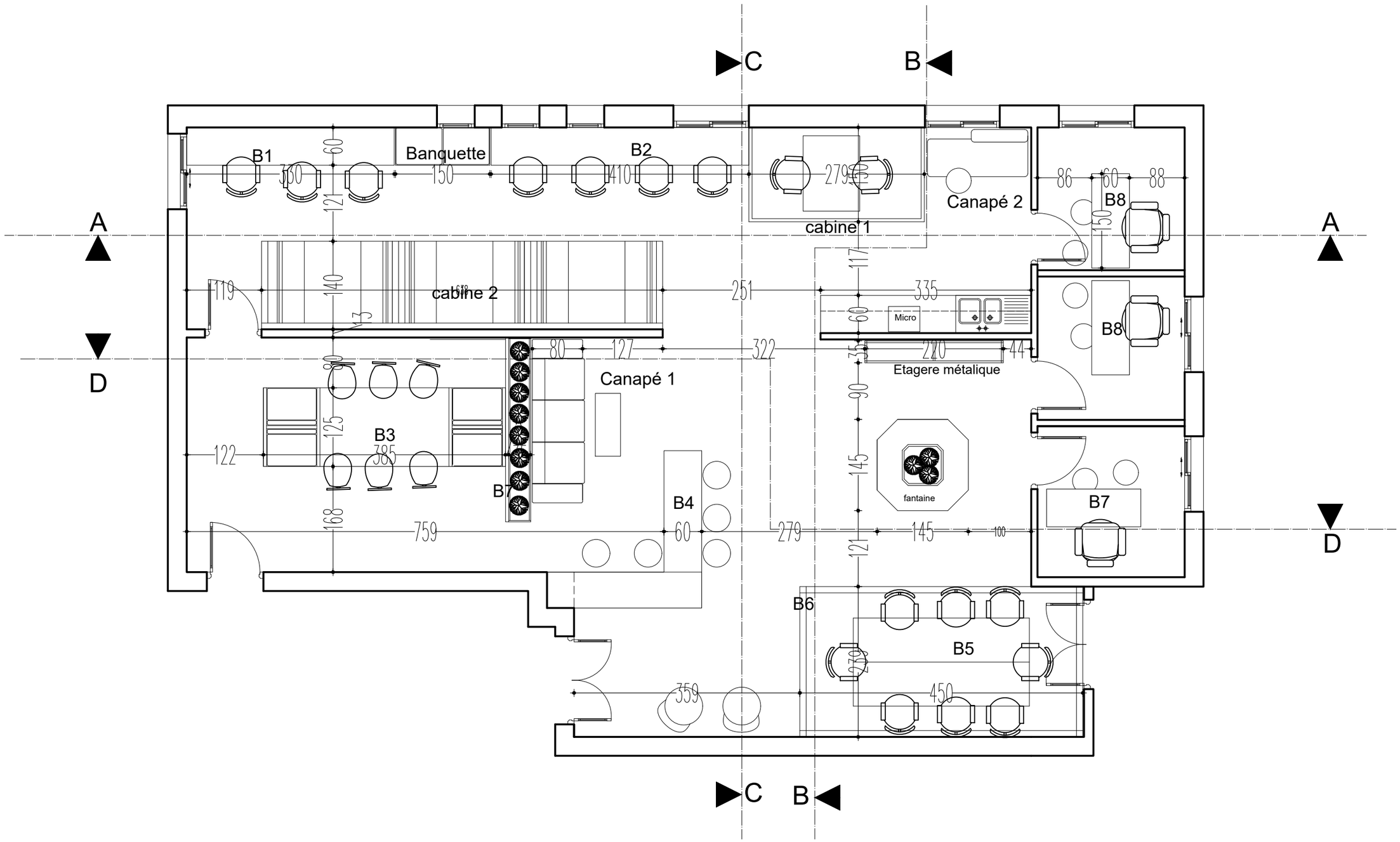

Med Jassem Kortas Architecte D'intérieur	PLAN AMÉNAGEMENT ESPACE COWORKING ECHELLE 1/100	**ISIMA MAHDIA** **Date: FEVRIER 2023**	**Avenue Yasser Aarafat , Immeuble Med Wissem 1ér étage 1-4** **4053, Sahloul Sousse** **E-Mail: In.design.tunisia@gmail.com/ Tel: 21 501 604**

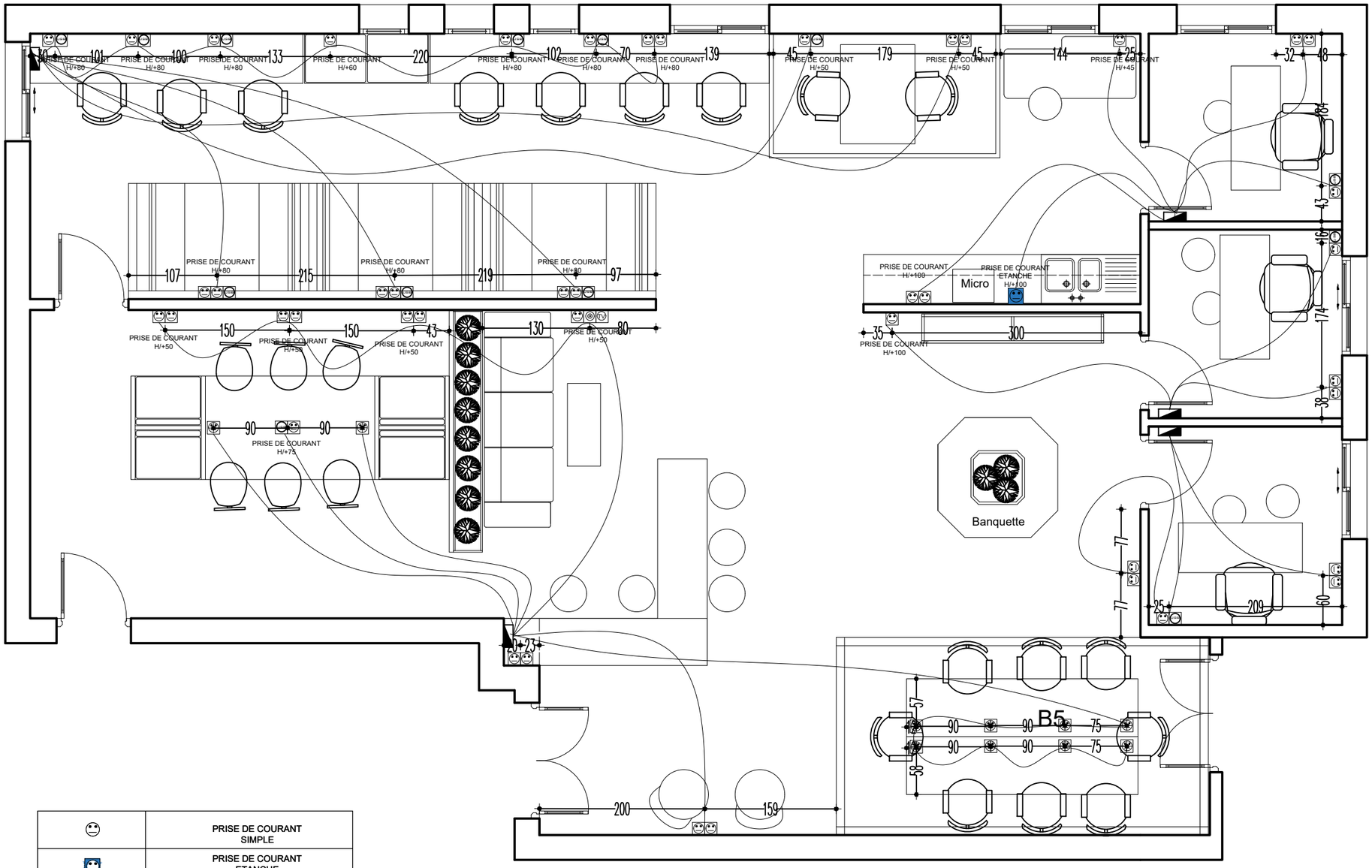

	PRISE DE COURANT SIMPLE
	PRISE DE COURANT ETANCHE
TV	TV
HDIM	HDIM
USB	USB

Med Jassem Kortas
Architecte D'intérieur

PLAN PRISE ESPACE COWORKING

ECHELLE 1/100

ISIMA MAHDIA

Date: FEVRIER 2023

Avenue Yasser Aarafat , Immeuble Med Wissem 1ér étage 1-4
4053, Sahloul Sousse
E-Mail: In.design.tunisia@gmail.com/ Tel: 21 501 604

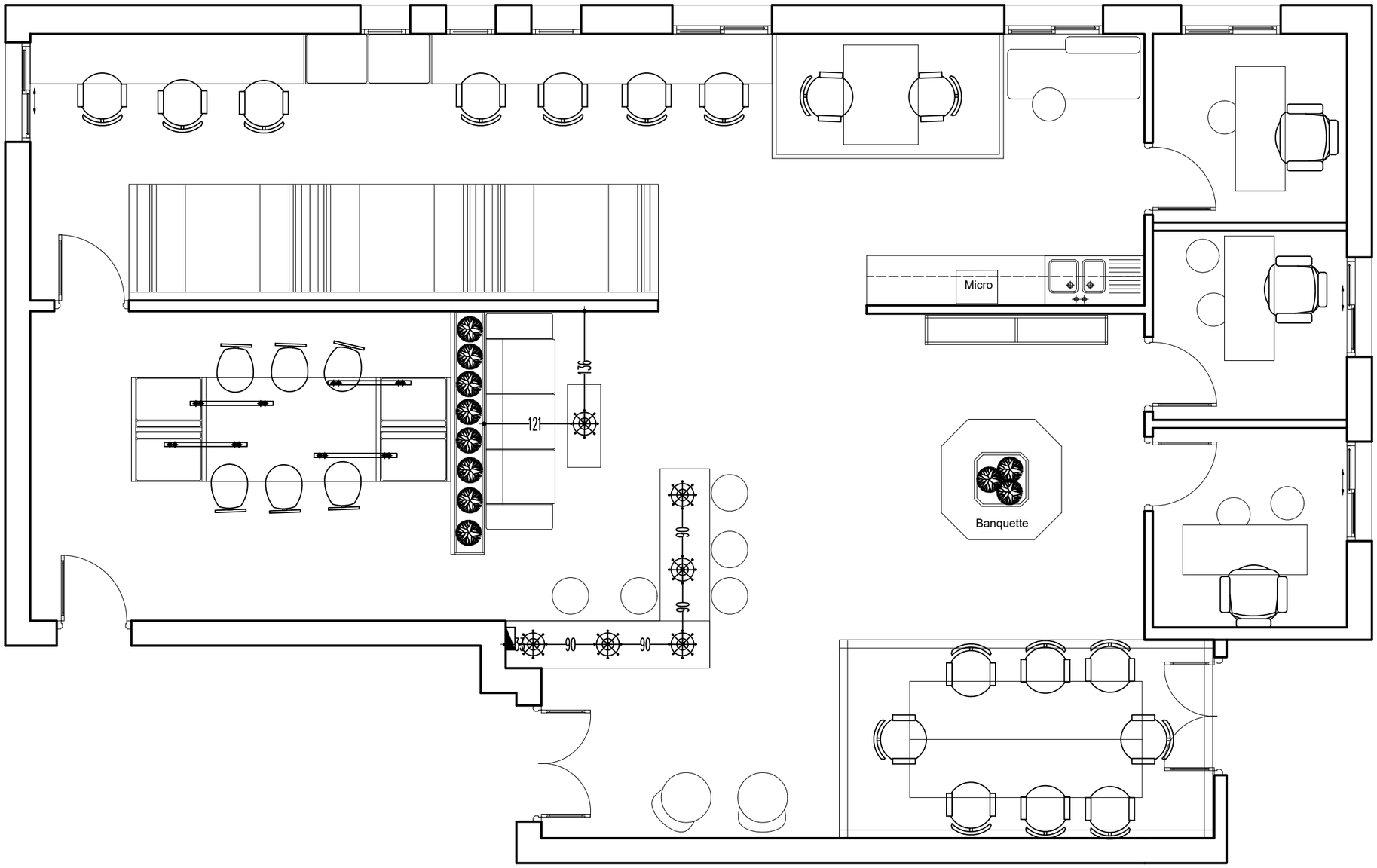

Med Jassem Kortas Architecte D'intérieur	PLAN ECLAIRAGE ESPACE COWORKING ECHELLE 1/100	**ISIMA MAHDIA** **Date: FEVRIER 2023**	**Avenue Yasser Aarafat , Immeuble Med Wissem 1ér étage 1-4** **4053, Sahloul Sousse** **E-Mail: In.design.tunisia@gmail.com/ Tel: 21 501 604**

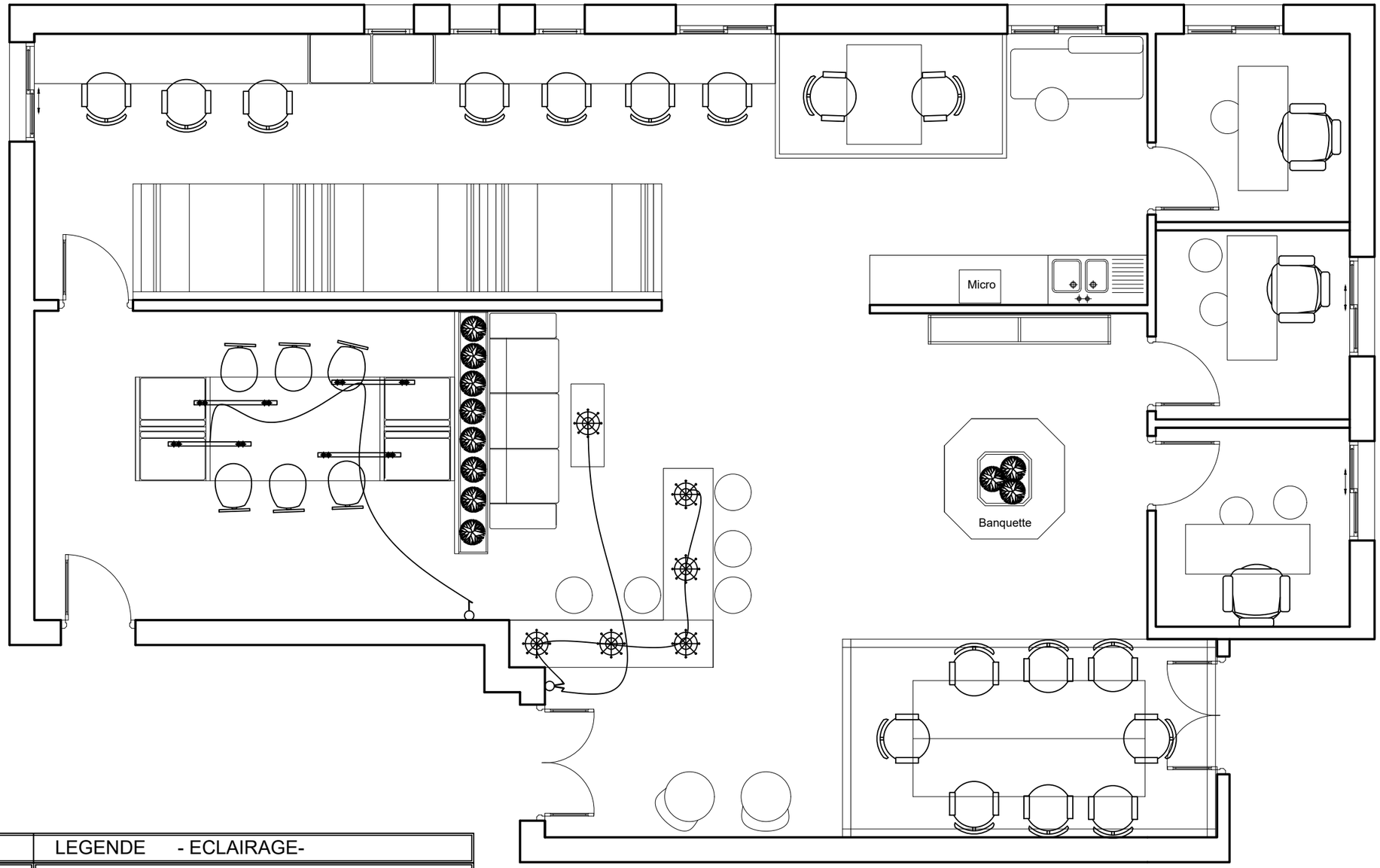

	LEGENDE - ECLAIRAGE-
	spot
	LUSTRE
	SUSPENSION SPOT LINEAIRE
	Applique murale
	INTERRUPTEUR-S/A
	INTERRUPTEUR-D/A

Med Jassem Kortas
Architecte D'intérieur

PLAN ECLAIRAGE ESPACE COWORKING

ECHELLE 1/100

ISIMA MAHDIA

Date: FEVRIER 2023

Avenue Yasser Aarafat , Immeuble Med Wissem 1ér étage 1-4
4053, Sahloul Sousse
E-Mail: In.design.tunisia@gmail.com/ Tel: 21 501 604

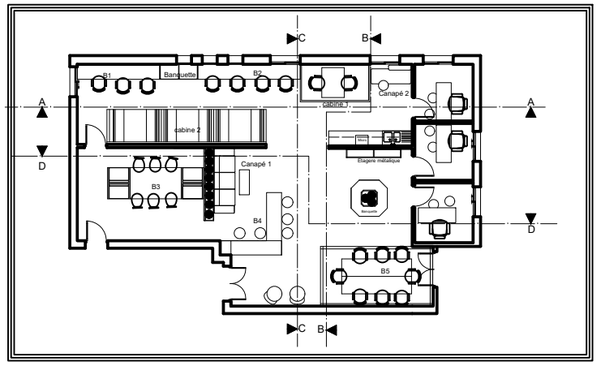

vue en plan

photo synthése

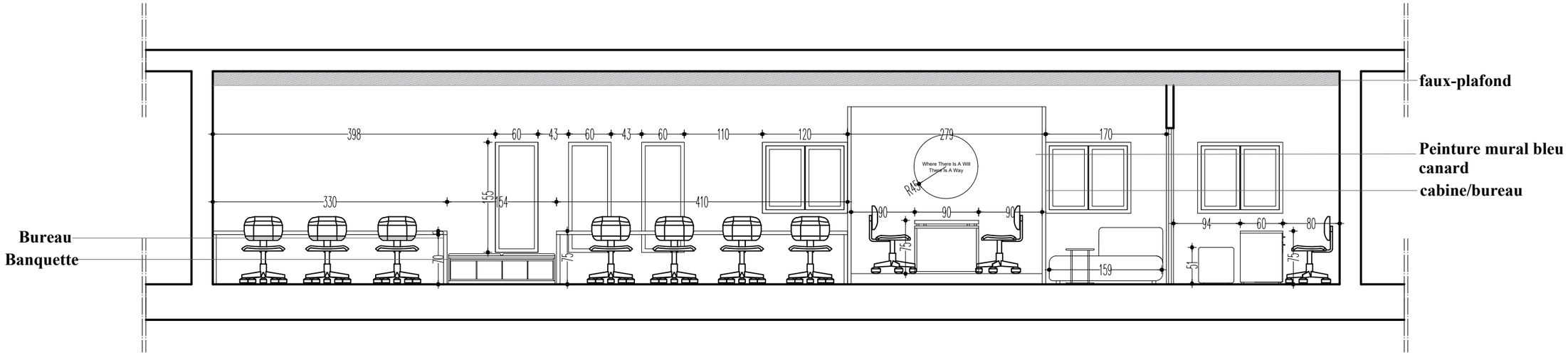

Coupe A-A

Med Jassem Kortas Architecte D'intérieur	COUPE A-A COWORKING ECHELLE 1/100	**ISIMA MEHDIA** **Date: FEVRIER 2023**	**Avenue Yasser Aarafat , Immeuble Med Wissem 1ér étage 1-4** **4053, Sahloul Sousse** **E-Mail: In.design.tunisia@gmail.com/ Tel: 21 501 604**

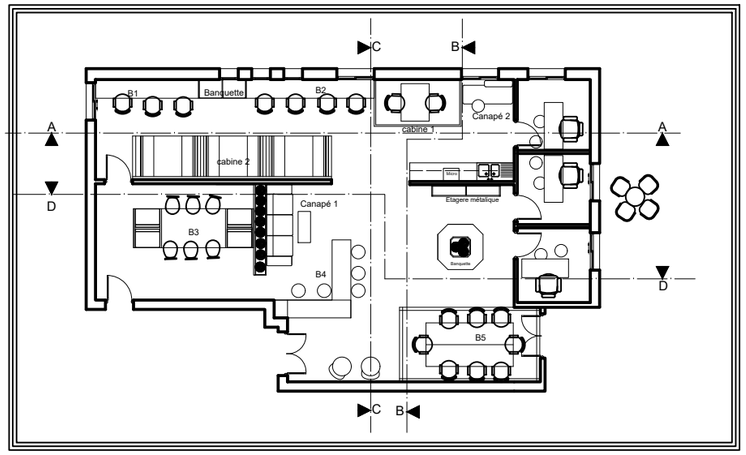

vue en plan

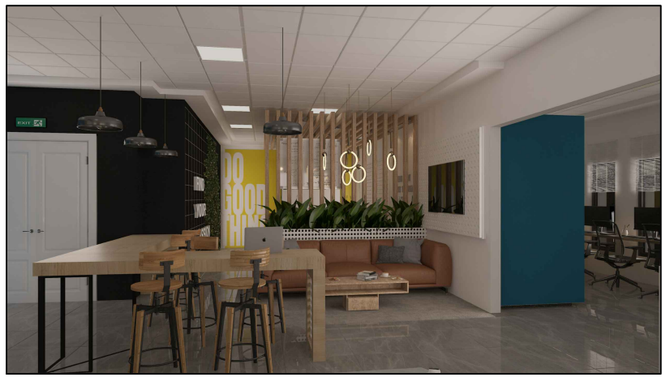

photo synthése

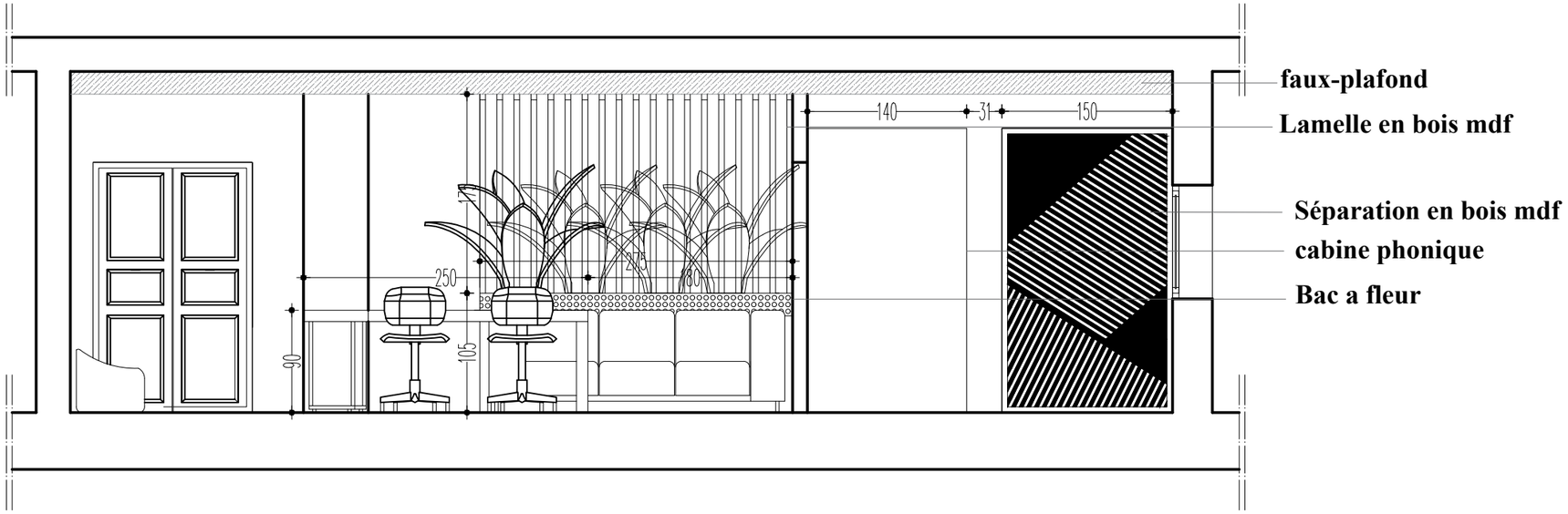

Coupe B-B

Med Jassem Kortas Architecte D'intérieur	COUPE B-B COWORKING ECHELLE 1/100	**ISIMA MEHDIA** Date: FEVRIER 2023	Avenue Yasser Aarafat , Immeuble Med Wissem 1ér étage 1-4 4053, Sahloul Sousse E-Mail: In.design.tunisia@gmail.com/ Tel: 21 501 604

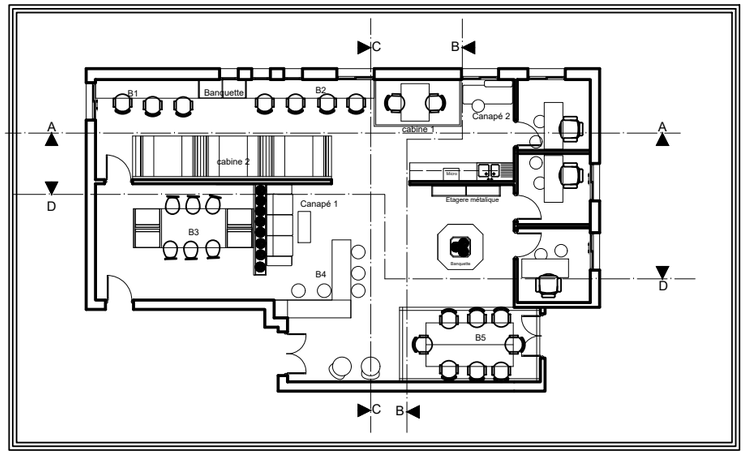

vue en plan

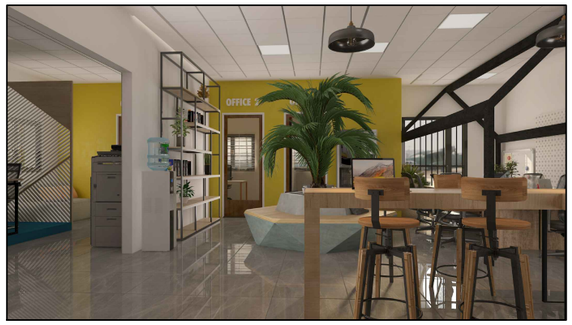

photo synthése

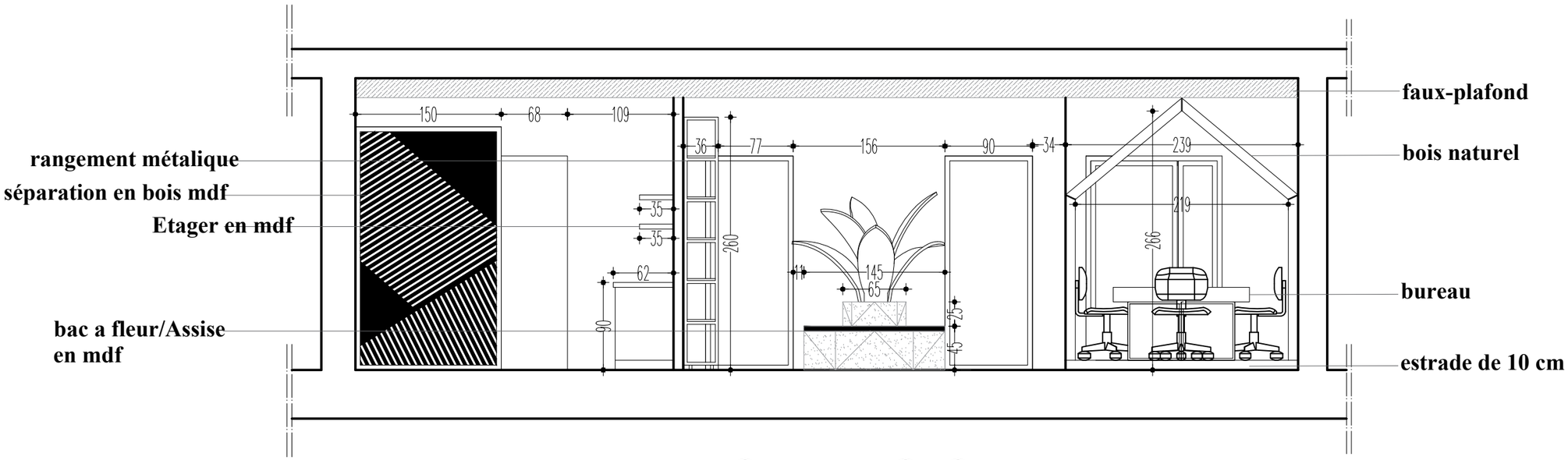

Coupe C-C

Med Jassem Kortas Architecte D'intérieur	COUPE B-B COWORKING ECHELLE 1/100	**ISIMA MEHDIA** Date: FEVRIER 2023	Avenue Yasser Aarafat , Immeuble Med Wissem 1ér étage 1-4 4053, Sahloul Sousse E-Mail: In.design.tunisia@gmail.com/ Tel: 21 501 604

RENDU 3D

DON'T
QUIT
EXIT
FIND
YOUR
PASSION

EXIT
FIND
YOUR
DO
GOOD

EXIT

DO
GOOD
THINGS
SION

TEAM WORK
MAKES THE DREAM
WORK

DON'T
QUIT
ROBERT LONGO
CHARCOAL

meeting

OFFICE 2

Where The Is A Will,
There Is Away.
OFFICE 2

Where The Is A Will,
There Is Away.
OFFICE 3

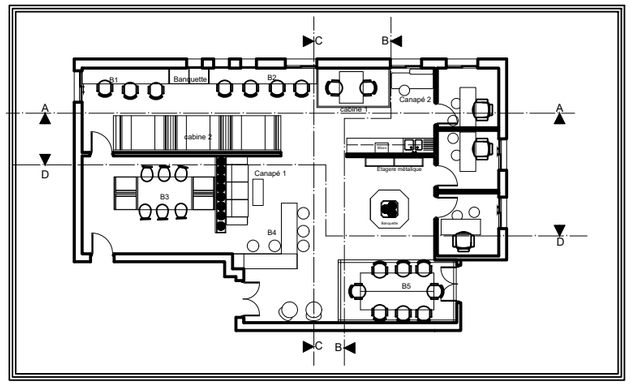

vue en plan

photo synthése

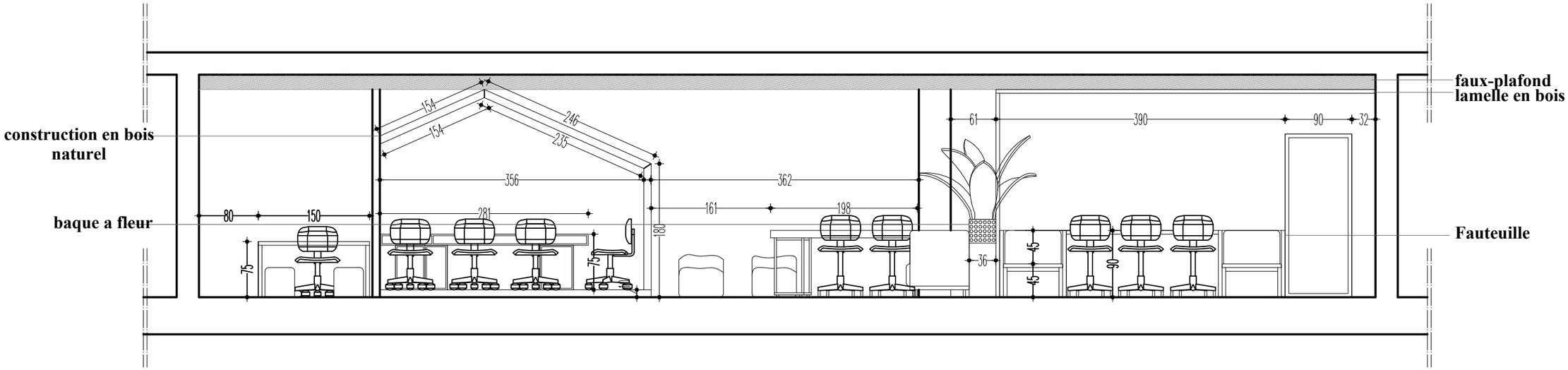

Coupe D-D

Med Jassem Kortas Architecte D'intérieur	COUPE D-D COWORKING ECHELLE 1/100	**ISIMA MEHDIA** **Date: FEVRIER 2023**	**Avenue Yasser Aarafat , Immeuble Med Wissem 1ér étage 1-4** **4053, Sahloul Sousse** **E-Mail: In.design.tunisia@gmail.com/ Tel: 21 501 604**

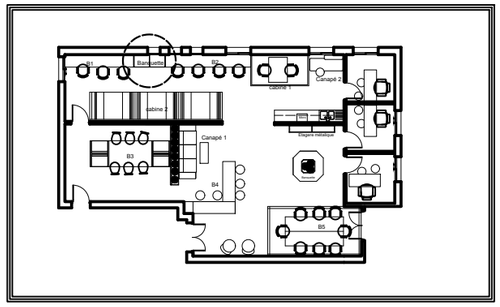

vue en plan

photo synthése

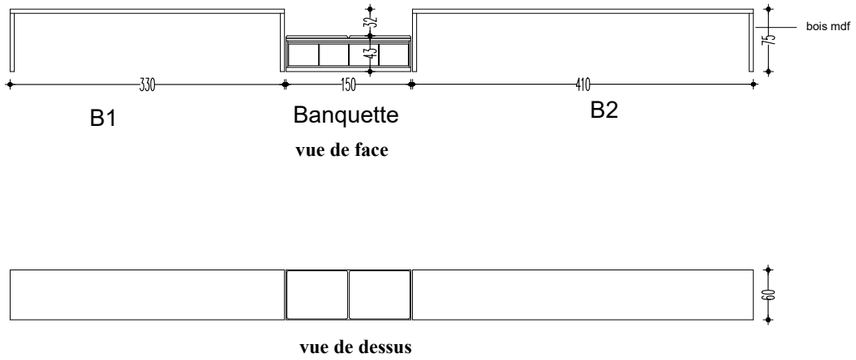

détail bureau/banquette

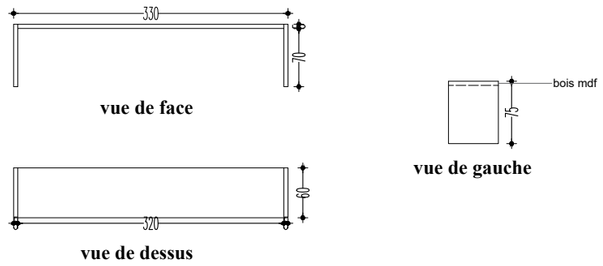

détail B1

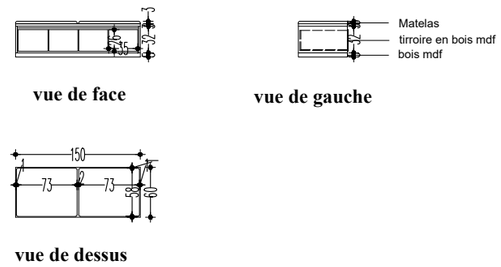

détail banquette

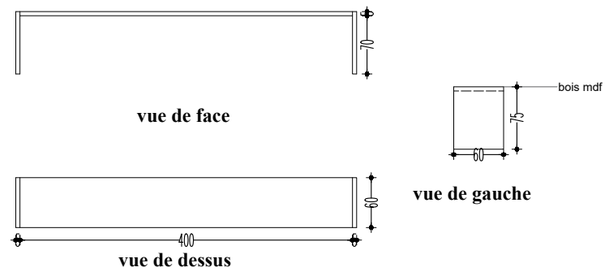

détail B2

Med Jassem Kortas Architecte D'intérieur	DETAIL BUREAUX B1, B2 ET BANQUETTE ESPACE COWORKING ECHELLE 1/100	**ISIMA MEHDIA** **Date: FEVRIER 2023**	**Avenue Yasser Aarafat , Immeuble Med Wissem 1ér étage 1-4** **4053, Sahloul Sousse** **E-Mail: In.design.tunisia@gmail.com/ Tel: 21 501 604**

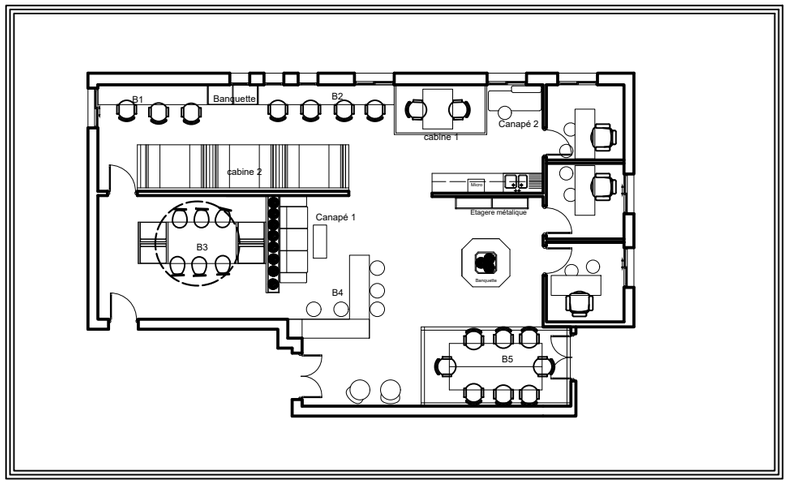

vue en plan

photo synthése

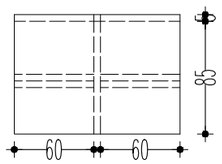

vue de gauche

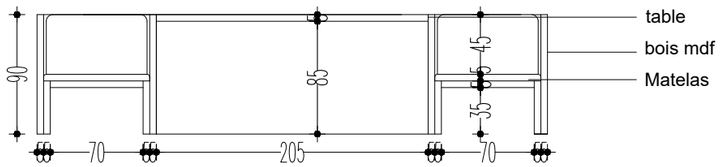

vue de face

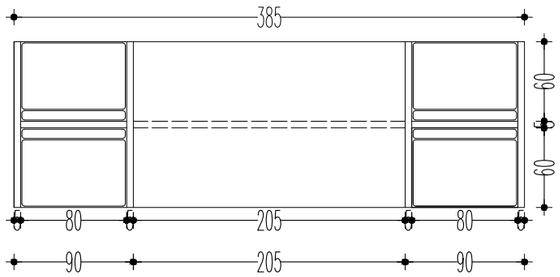

vue de dessus

Med Jassem Kortas Architecte D'intérieur	DÉTAIL TECHNIQUE B3 COWORKING ECHELLE 1/100	**ISIMA MEHDIA** **Date: FEVRIER 2023**	**Avenue Yasser Aarafat , Immeuble Med Wissem 1ér étage 1-4** **4053, Sahloul Sousse** **E-Mail: In.design.tunisia@gmail.com/ Tel: 21 501 604**

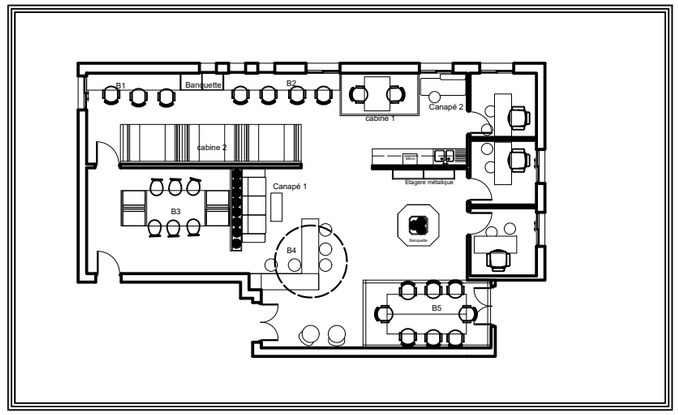

vue en plan

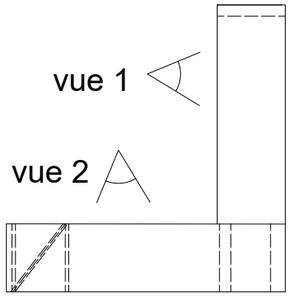

photo synthése

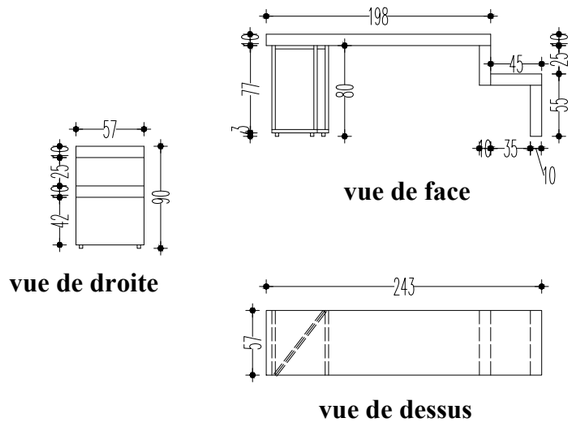

vue 2

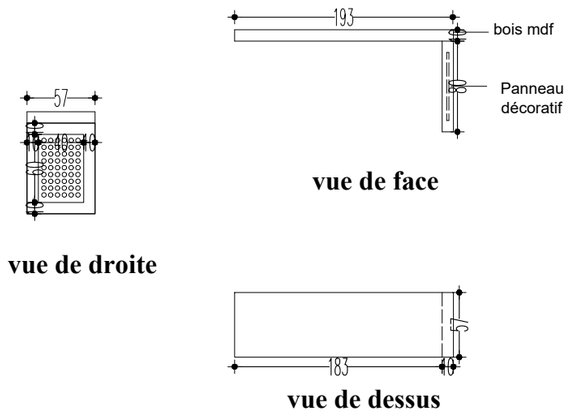

vue 1

Med Jassem Kortas Architecte D'intérieur	DÉTAIL TECHNIQUE B4 COWORKING ECHELLE 1/100	**ISIMA MEHDIA** Date: FEVRIER 2023	Avenue Yasser Aarafat , Immeuble Med Wissem 1ér étage 1-4 4053, Sahloul Sousse E-Mail: In.design.tunisia@gmail.com/ Tel: 21 501 604

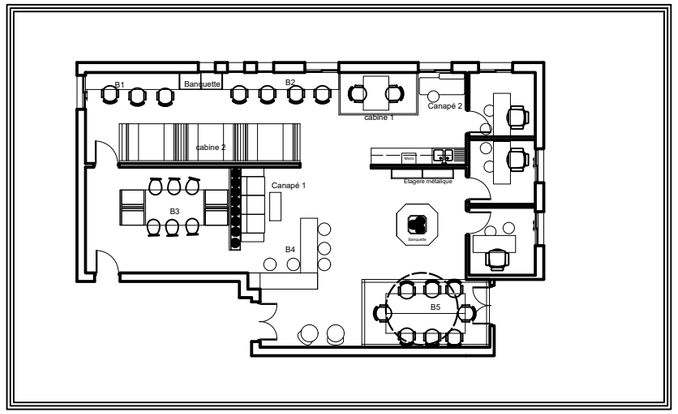

vue en plan

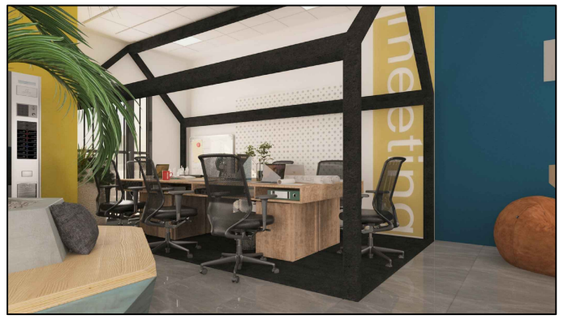

photo synthése

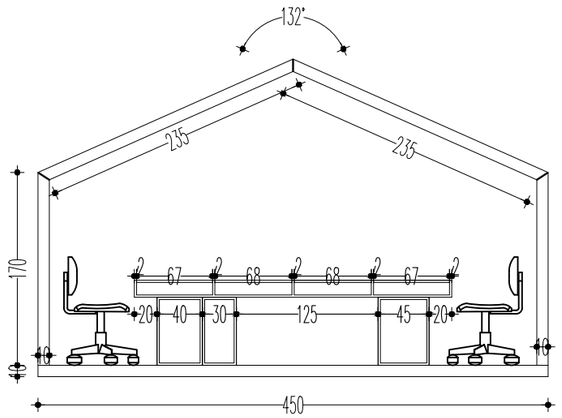

vue de droite

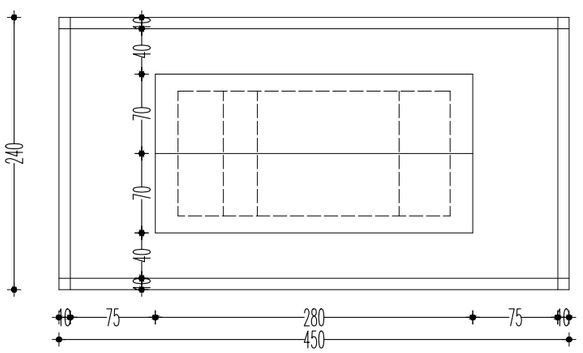

vue de dessus

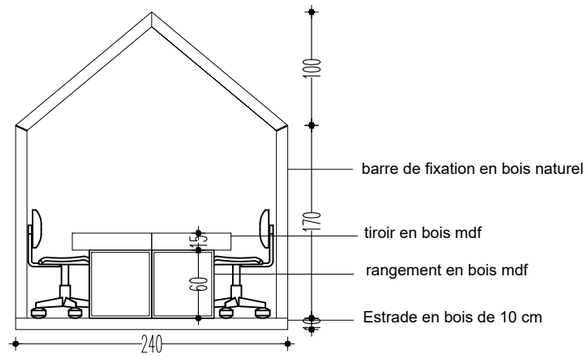

vue de face

Med Jassem Kortas Architecte D'intérieur	DÉTAIL TECHNIQUE B5 COWORKING ECHELLE 1/100	**ISIMA MEHDIA** **Date: FEVRIER 2023**	**Avenue Yasser Aarafat , Immeuble Med Wissem 1ér étage 1-4** **4053, Sahloul Sousse** **E-Mail: In.design.tunisia@gmail.com/ Tel: 21 501 604**

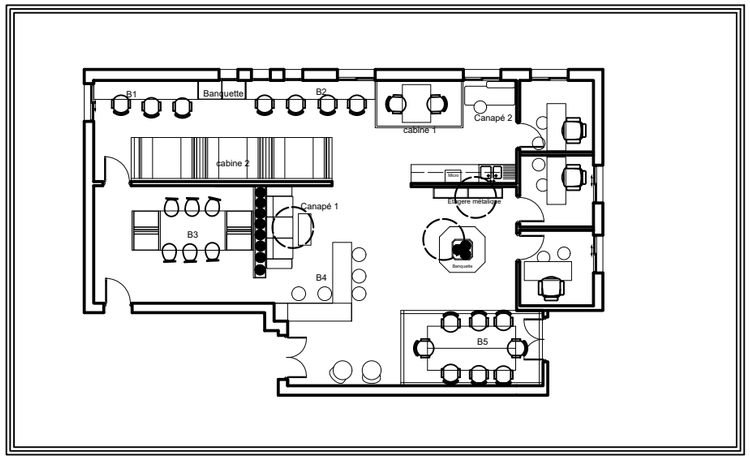

vue en plan

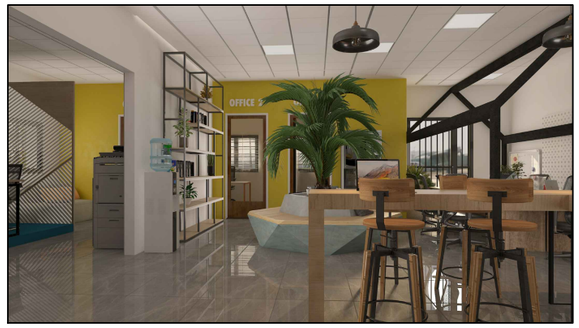

photo synthése

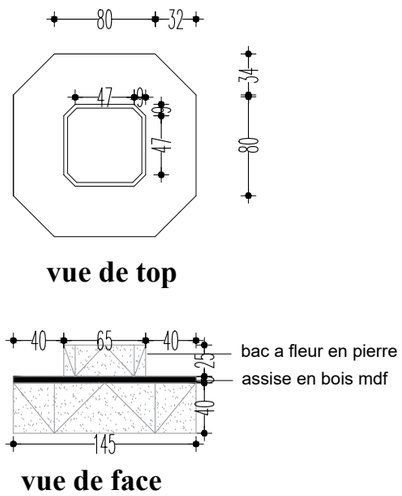

Détail assise

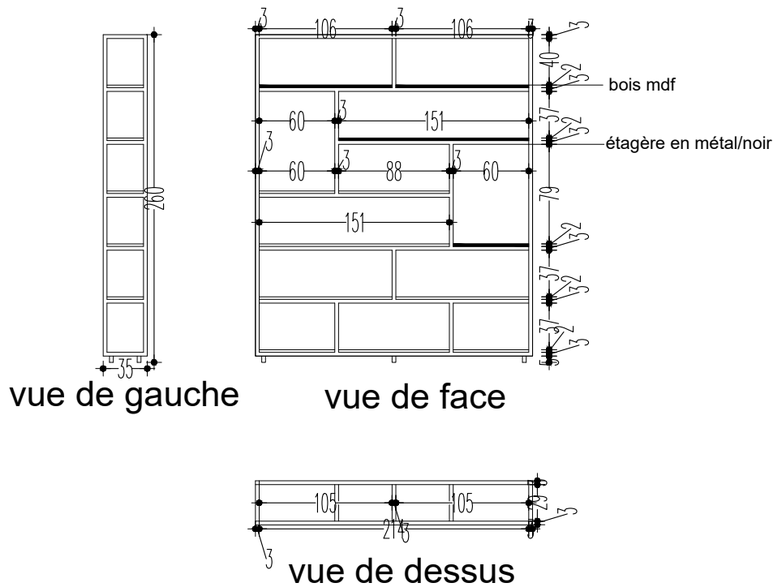

Detail étagere

Med Jassem Kortas Architecte D'intérieur	DÉTAIL TECHNIQUE ESPACE COWORKING ECHELLE 1/100	**ISIMA MEHDIA** **Date: FEVRIER 2023**	**Avenue Yasser Aarafat , Immeuble Med Wissem 1ér étage 1-4** **4053, Sahloul Sousse** **E-Mail: In.design.tunisia@gmail.com/ Tel: 21 501 604**

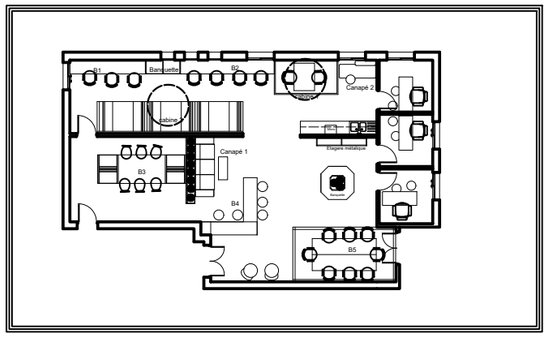

vue en plan

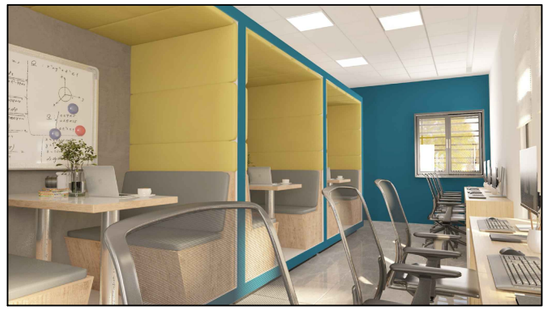

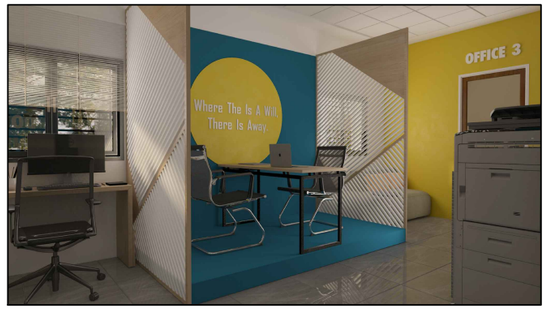

photo synthése

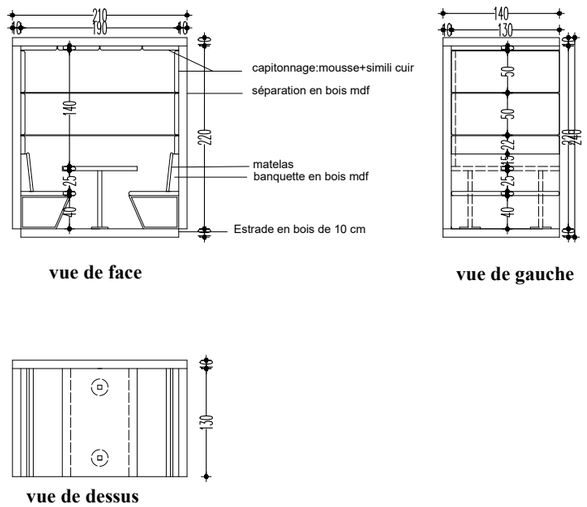

Détail cabine 2

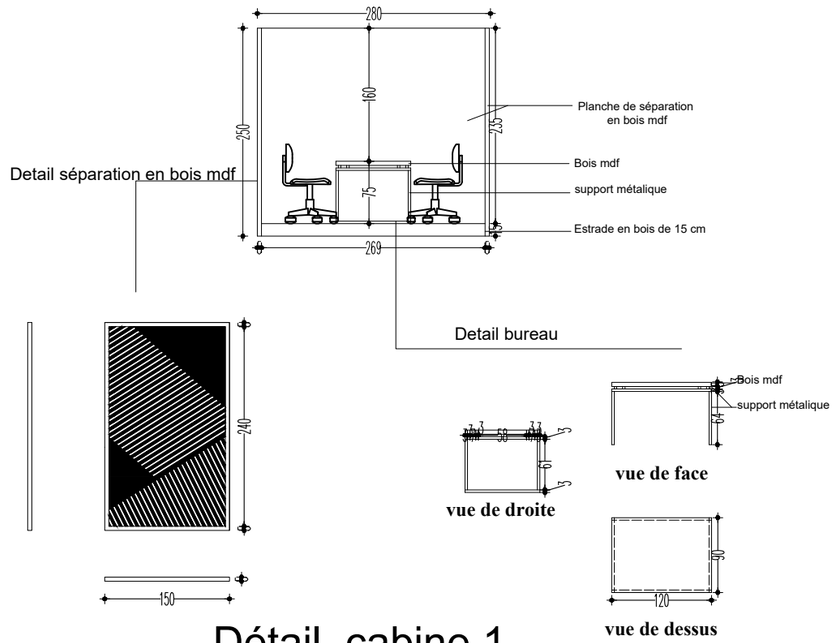

Détail cabine 1

Med Jassem Kortas Architecte D'intérieur	DETAIL CABINET 1 ET 2 ESPACE COWORKING ECHELLE 1/100	**ISIMA MEHDIA** **Date: FEVRIER 2023**	**Avenue Yasser Aarafat , Immeuble Med Wissem 1ér étage 1-4** **4053, Sahloul Sousse** **E-Mail: In.design.tunisia@gmail.com/ Tel: 21 501 604**

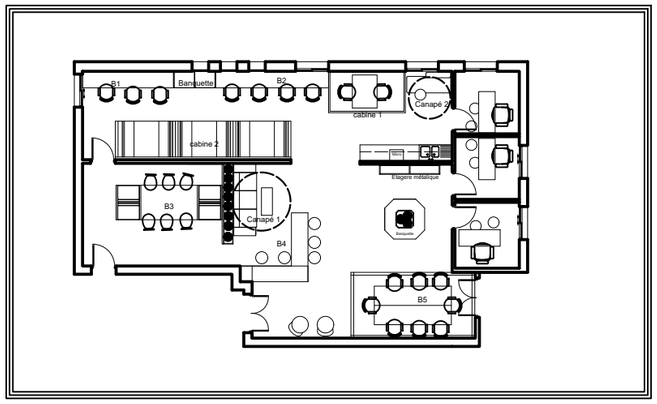

vue en plan

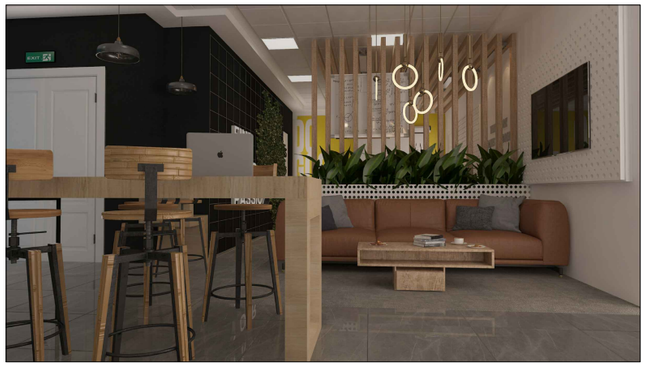

photo synthése

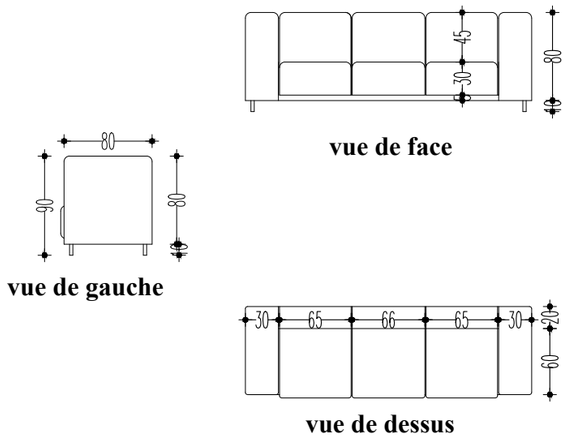

Détail canapé 1

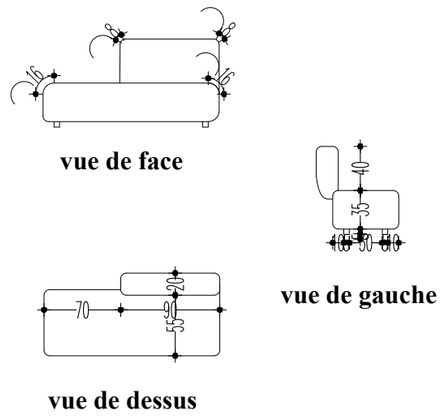

détail canapé 2

Med Jassem Kortas Architecte D'intérieur	DÉTAIL CANAPÉS ESPACE COWORKING ECHELLE 1/100	**ISIMA MAHDIA** **Date: JANVIER 2023**	**Avenue Yasser Aarafat , Immeuble Med Wissem 1ér étage 1-4** **4053, Sahloul Sousse** **E-Mail: In.design.tunisia@gmail.com/ Tel: 21 501 604**